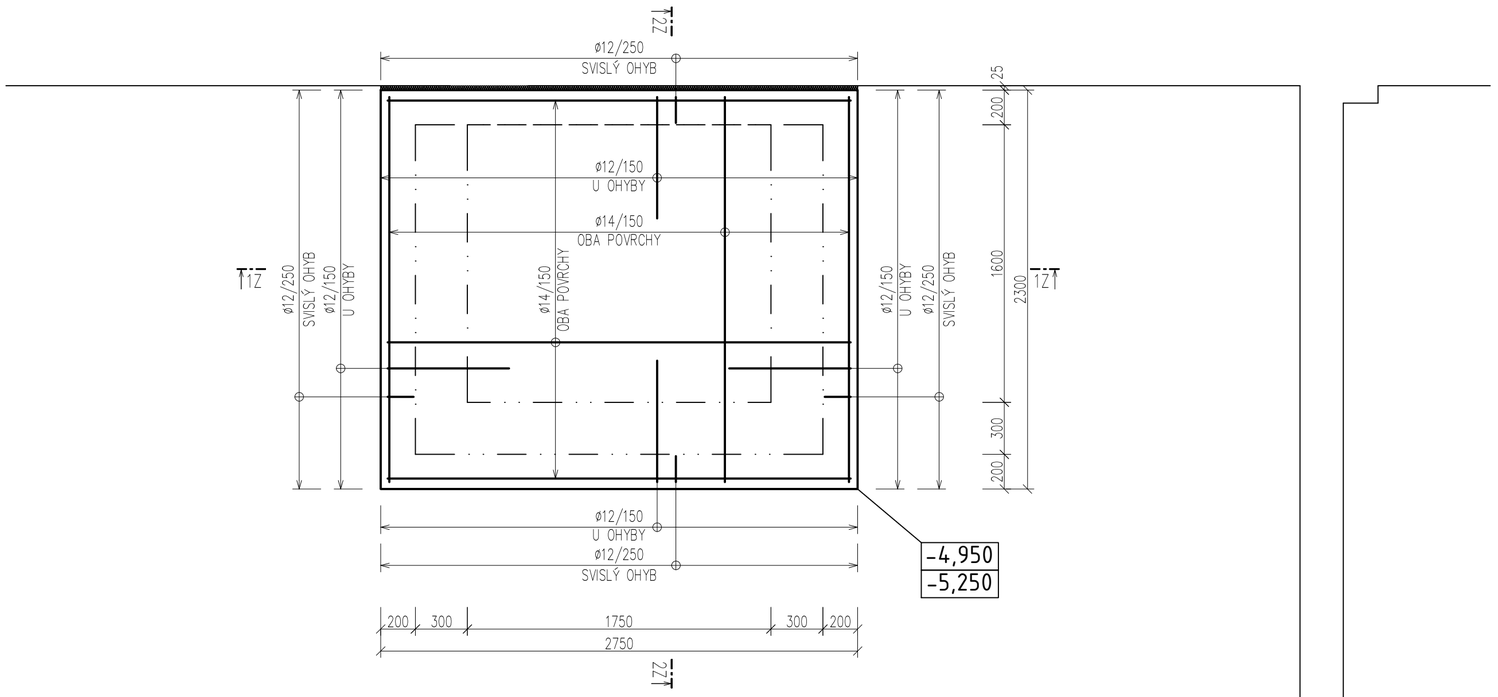

VODOROVNÝ ŘEZ VYZTUŽENÝMI TVÁRNICEMI
M 1:15

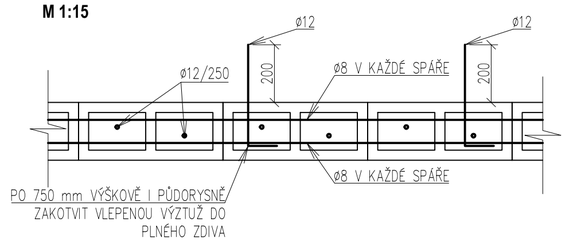

POZNÁMKY:

- PŘED PROVÁDĚNÍM VÝTAHOVÉ ŠACHTY OVĚŘIT HLOUBKU ZALOŽENÍ PŘILÉHAJÍCÍ NOSNÉ STĚNY. V PŘÍPADĚ, ŽE ZÁKLADOVÁ SPÁRA NOVÉ KONSTRUKCE VÝTAHOVÉ ŠACHTY BUDE HLOUBĚJI NEŽ STÁVAJÍCÍ ZÁKLADOVÁ SPÁRA NOSNÉHO ZDIVA, JE NUTNÉ KONTAKTOVAT PROJEKTANTA, KTERÝ NAVRHNE ŘEŠENÍ DLE ZASTIŽENÉ SKUTEČNOSTI (NAPŘ. PODEZDĚNÍ STÁVAJÍCÍHO ZÁKLADOVÉHO PASU)
- PŘED PROVÁDĚNÍM PROVÉST CÍLENÉ SONDY V BOURANÉ PŘÍČNÉ STĚNĚ 1.PP A OVĚŘIT ZDA TATO STĚNA NEPLNÍ ŽÁDNOU SPECIFICKOU FUNKCI (NAPŘÍKLAD NEROZPÍRÁ KLENEBNÉ OBLOUKY V NAVAZUJÍCH POLÍCH). V PŘÍPADĚ NEJASNOSTÍ KONTAKTVAT STATIKA.
- POLOHU A ORIENTACI MONTÁŽNÍCH NOSNÍKŮ VÝTAHU JE NEZBYTNÉ ZKOORDINOVAT S FINÁLNÍM PROJEKTEM VÝTAHU
- VŠECHNY SVARY PROVÉST OBOUSTRANNÉ KOUTOVÉ VÝŠKY 4 mm. V PŘÍPADĚ ŠPATNÉHO PŘÍSTUPU KE SPOJI Z OBOU STRAN PROVÉST SVAR TUPÝ.
- VEŠKERÉ UVÁDĚNÉ ROZMĚRY SE PŘED OBJEDNÁNÍM MATERIÁLU NA MÍSTĚ OVĚŘÍ
- PROVÉST PODKLADNÍ BETON TLOUŠŤKY 50 AŽ 100 mm
- NOVÉ OCELOVÉ NOSNÍKY UKLÁDAT NA BETONOVÉ LOŽE VÝŠKY 100 mm
- STÁVAJÍCÍ OCELOVÉ NOSNÍKY JE NUTNÉ PŘED ODŘÍZNUTÍM AKTIVOVAT NA NOVĚ STĚNĚ VÝTAHOVÉ ŠACHTY
- OCELOVÉ NOSNÍKY OPATŘIT MINIMÁLNĚ DVOJITÝM ZÁKLADNÍM NÁTĚREM
- PŘED BETONÁŽÍ JE NUTNÉ OSADIT KONSTRUKČNÍ PRVKY, VÝZTUŽ NAVAZUJÍCÍCH KONSTRUKCÍ, CHRÁNIČKY A SYSTÉMOVÉ PRVKY.
- POŽADOVANÉ VÝROBNÍ TOLERANCE JSOU DEFINOVÁNY V PŘÍSLUŠNÝCH NORMÁCH PROVÁDĚNÍ DLE TYPU MATERIÁLU. POKUD JSOU DEFINOVÁNA PŘÍSNĚJŠÍ KRITÉRIA NAD RÁMEC PLATNÝCH NOREM (DEFINOVÁNY NA ŽÁDOST KLIENTA ČI POŽADAVKŮ TECHNOLOGIÍ) JSOU PODROBNĚJI POPSÁNA V TECHNICKÉ ZPRÁVĚ.

VÝROBNÍ TOLERANCE:
ČSN 73 0210–01 Geometrická přesnost ve výstavbě – č.1
ČSN 73 0210–01 Geometrická přesnost ve výstavbě – č.2
ČSN EN 13 670 Provádění betonových konstrukcí

MATERIÁLY:
OCEL
S235
BETON
ZTUŽUJÍCÍ VĚNEC – C25/30 XC1 – KRYTÍ 25 mm
TVÁRNICE ZTRACENÉHO BEDNĚNÍ C20/25
ZÁKLADOVÁ DESKA – C30/37 XC2 – KRYTÍ 40 mm
PODKLADNÍ BETON – C12/15
VÝZTUŽ – B500B (10505R)

ŘEZ 2Z-2Z
M 1:25

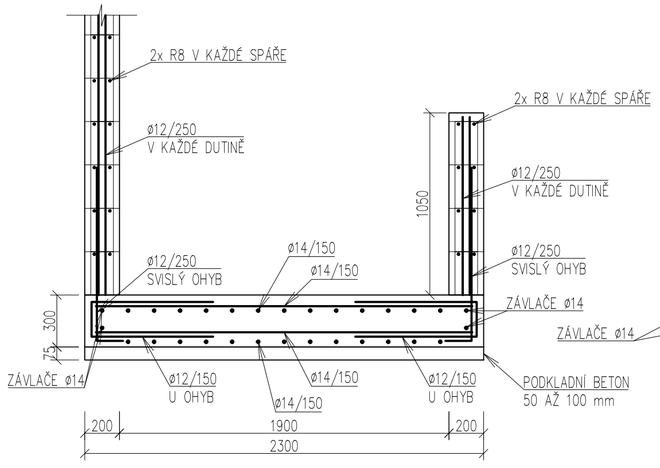

ŘEZ 1Z-1Z
M 1:25

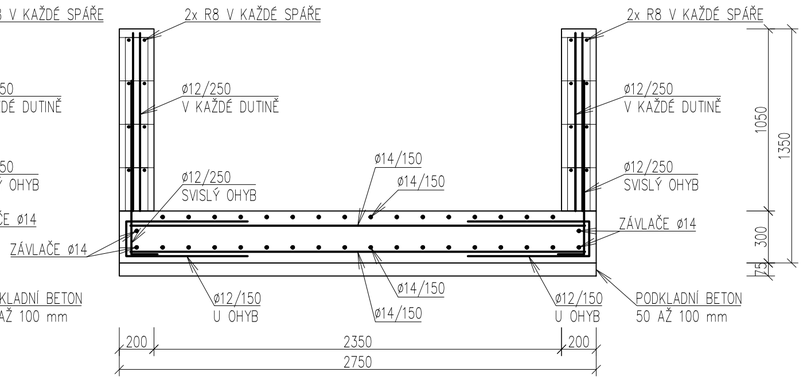

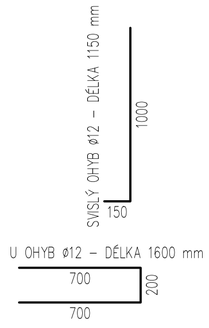

REVIZE:			AUTORIZACE:	PARE:
REVIZE:				
REVIZE:				
REVIZE:				
REVIZE:				

ČÁST DOKUMENTACE: D.1.2. - STAVEBNĚ-KONSTRUKČNÍ ČÁST

STATIC BUREAU PRAHA s.r.o.
statika a projekce stavebních konstrukcí
odborné posudky a analýzy, znalecké posudky pro obor stavebnictví ve specializaci statika stav. konstrukcí
Provozovna: kanc. Č.2030, Thákurova 3, Praha 6
mikes@staticbureauprahacz, mikes.statika@seznam.cz
tel.: 604 284 126, 774 204 906; Dat.schr.: 5214mdkp
společnost zapsána u Městského soudu v Praze, spisová značka C 325947; IČ: 08825734, DIČ: CZ08825734

VYPRACOVAL:	Ing. Karel MIKEŠ, Ph.D., Ing. Radim Hainc
ZODP. PROJEKTANT:	Ing. Karel MIKEŠ, Ph.D.
INVESTOR :	Gymnázium a obchodní akademie Mariánské Lázně, p.o.
MÍSTO :	parc. č. st. 402, k.ú. Mariánské Lázně, Karlovarský kraj
AKCE :	MODERNÍ UČEBNY GOAML - VESTAVBA VÝTAHU V BUDOVĚ GOAML
OBSAH DOKUMENTACE: ZÁKLADOVÁ DESKA	ČÍSLO VÝKRESU: D.1.2.01

č. zakázky:	formát: A2	datum: 04/2025	stupeň: DOKUMENTACE PRO PROVÁDĚNÍ STAVBY	měřítko: 1:25